ALMRT10

SIRENE ELETROMECÂNICA DE ALTO DESEMPENHO

IMAGEM MERAMENTE ILUSTRATIVA

Sirene Eletromecânica Industrial Unidirecional, desenvolvida para aplicações de sinalização sonora em ambientes industriais que exigem alta confiabilidade e robustez.

Construída em tubo de alumínio extrudado, conta com componentes injetados em nylon com fibra de vidro, garantindo excelente resistência mecânica, durabilidade e desempenho contínuo.

Indicada para alarmes contra roubo, incêndio e chamadas de pessoal, podendo ser adaptada a relógios de ponto. Disponível nos modelos 127V ou 220V. Fornecida na cor verde (padrão), com opção em vermelho sob encomenda.

Com grau de proteção IP40, a sirene é recomendada para instalações em ambientes internos, onde não há exposição direta à água.

Características

- Sirene eletromecânica industrial unidirecional
- Tubo de alumínio extrudado
- Componentes em nylon com fibra de vidro
- Adaptável a relógio de ponto
- Alta resistência termomecânica
- Cor verde padrão (vermelha sob encomenda)

Aplicações

- Indústrias e fábricas
- Comércios
- Sinalização de emergência e evacuação
- Alarme de incêndio e roubo
- Alarmes em geral

Características Técnicas

Especificação	Descrição
Tensão de alimentação	127Vac ou 220Vac (conforme o modelo)
Grau de proteção	IP40
Pressão sonora	~112 dBA @ 1 m
Consumo de corrente	± 0,9 A (127V) / ± 0,5 A (220V)
Dimensões (Ø x L)	85 x 175mm
Peso	~1 kg

Dimensões

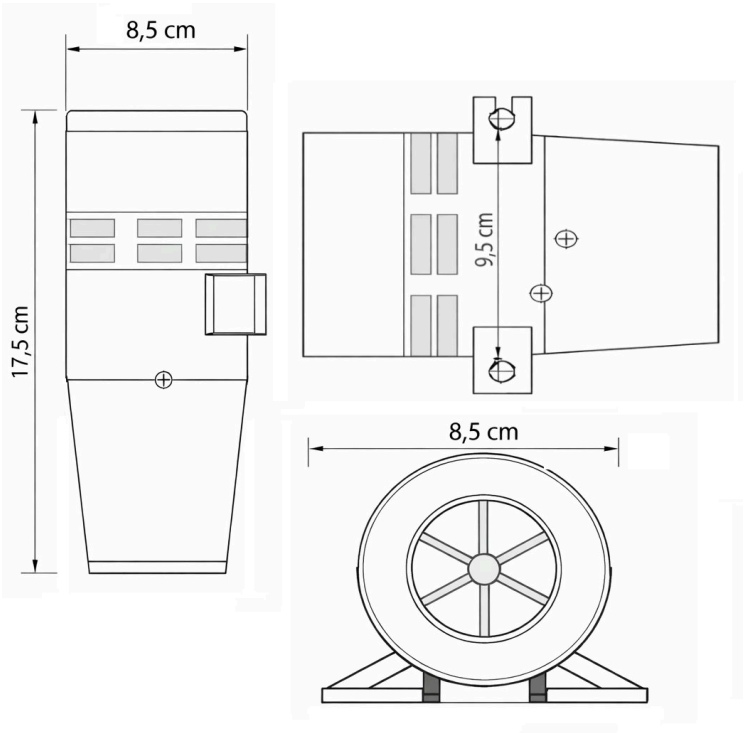

Potência sonora, robustez industrial e confiabilidade absoluta para proteger, alertar e comunicar quando mais importa.